Broîl Kîng®

Broîl Kîng®
REGAL 420
9856-52
9856-53
9856-53IL
9856-56

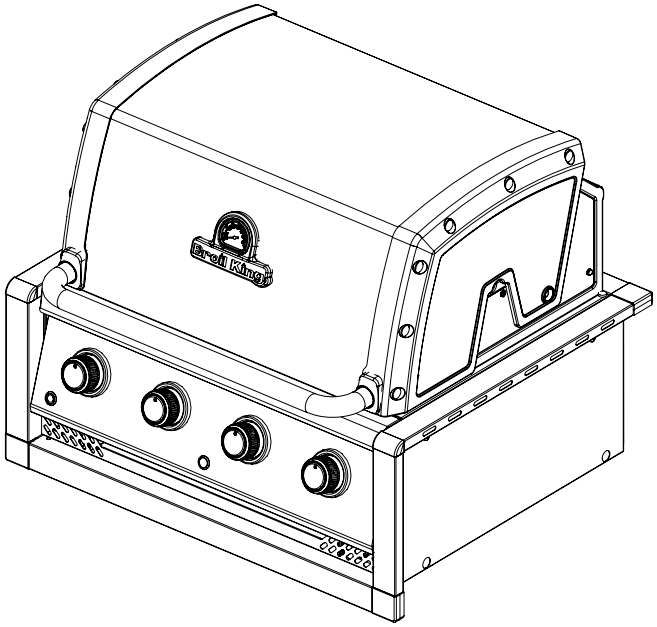

Broîl Kîng®
REGAL 470
8856-72
8856-73
8856-73IL
8856-76
8857-73

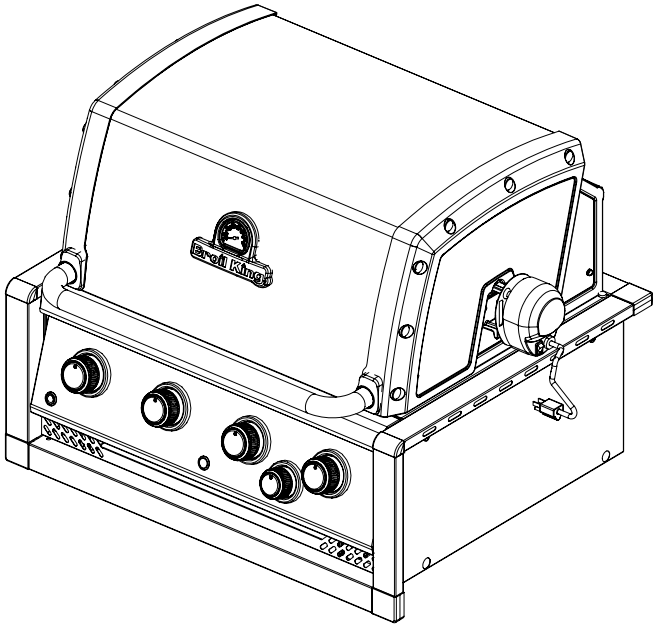

Onward Manufacturing Company Limited
Since 1906
565 Kumpf Drive
Waterloo, Ontario, Canada
N2V 1K3

70084-E71EU REV H 03/24

KEY #	ITEM #	9856-52	9856-53	9856-53IL	9856-56	8856-72	8856-73	8856-73IL	8856-76	8857-73
1	77005-003	1	1	1	1	1	1	1	1	1
2	86005-301	1	1	1	1	1	1	1	1	1
	86005-303	•	•	•	•	•	•	•	•	1
5	27249-904	4	4	4	4	4	4	4	4	4
7	Y-11544S	4	4	4	4	4	4	4	4	4
8	S21242	4	4	4	4	4	4	4	4	4
18	22005-281	4	4	4	4	4	4	4	4	4
20	22005-992	1	1	1	1	1	1	1	1	1
22	22025-903	1	1	1	1	1	1	1	1	1
25	22909-104D	4	•	•	•	4	•	•	•	•
	22909-104E	•	4	4	•	•	4	4	•	4
	22909-104NGE	•	•	•	4	•	•	•	4	•
26	22001-769	4	4	4	4	4	4	4	4	4
26A	22001-669	•	•	•	•	1	1	1	1	1
27	22002-264	4	4	4	4	4	4	4	4	4
27A	22001-164	•	•	•	•	1	1	1	1	1
28	22005-813	1	1	•	1	•	•	•	•	•
	22005-853	•	•	•	•	1	1	•	1	1
	22085-813IL	•	•	1	•	•	•	•	•	•
	22085-853IL	•	•	•	•	•	•	1	•	•
32	10111-16A	2	2	2	2	2	2	2	2	2
35	79005-012	1	•	•	•	•	•	•	•	•
	79005-013	•	1	1	•	•	•	•	•	•
	79005-016	•	•	•	1	•	•	•	•	•
	79005-052	•	•	•	•	1	•	•	•	•
	79005-053	•	•	•	•	•	1	1	•	1
	79005-056	•	•	•	•	•	•	•	1	•
37	20809-957	•	•	•	•	1	1	1	1	1
38	Y-11990	•	•	•	•	1	1	1	1	1
40	10153-45	•	•	•	1	•	•	•	1	•
41	71039-903	1	1	1	1	1	1	1	1	1
43	10342-E22	1	1	1	1	1	1	1	1	1
43A	10342-E13	1	1	1	1	1	1	1	1	1
44	10342-42	1	1	1	1	•	•	•	•	•
	10342-43	•	•	•	•	1	1	1	1	1
44A	25070-925	1	1	1	1	1	1	1	1	1
44B	25070-93	1	1	1	1	1	1	1	1	1
45	72039-903	1	1	1	1	1	1	1	1	1
46	72049-603	1	1	1	1	1	1	1	1	1
47	71209-033	2	2	2	2	2	2	2	2	2
48	71055-004	1	1	1	1	1	1	1	1	1
49	71065-003RA	1	1	1	1	1	1	1	1	1
51	22009-103	4	4	4	4	4	4	4	4	4
56	24005-12A	1	1	1	1	1	1	1	1	1
58	54009-936	2	2	2	2	2	2	2	2	2
59	10081-BK630	1	1	1	1	1	1	1	1	1
60	10571-6	1	1	1	1	1	1	1	1	1
65	25005-000	1	1	1	1	1	1	1	1	1
74	Y-99101	2	2	2	2	2	2	2	2	2
80	71109-033R	1	1	1	1	1	1	1	1	1
81	71109-043R	1	1	1	1	1	1	1	1	1
84	70205-013	1	1	1	1	1	1	1	1	1

KEY #	ITEM #	9856-52	9856-53	9856-53IL	9856-56	8856-72	8856-73	8856-73IL	8856-76	8856-73
88	71305-023	1	1	1	1	1	1	1	1	1
90	71625-003	1	1	1	1	1	1	1	1	1
101	Y-12130	4	4	4	4	4	4	4	4	4
102	Y-12131	2	2	2	2	2	2	2	2	2
130	27905-354	•	•	•	•	1	1	1	1	1
131	10693-099	•	•	•	•	•	1	1	1	1
	10693-161	•	•	•	•	1	•	•	•	•
133	S15271	•	•	•	•	1	1	1	1	1
134	S15270	•	•	•	•	1	1	1	1	1
135	S15299	•	•	•	•	1	1	1	1	1
136	S15263	•	•	•	•	1	1	1	1	1
137	S15256	•	•	•	•	1	1	1	1	1
138	S15287	•	•	•	•	2	2	2	2	2
139	57039-901	•	•	•	•	1	1	1	1	1
141	Y-11559	2	2	2	2	2	2	2	2	2
145	S21235	2	2	2	2	2	2	2	2	2
146	S21233	2	2	2	2	2	2	2	2	2
147	Y-11236	2	2	2	2	2	2	2	2	2
155	S21124	6	6	6	6	6	6	6	6	6
157	Y-12835	•	•	•	•	2	2	2	2	2
159	S21127S	8	8	8	8	10	10	10	10	10
161	Y-29304	12	12	12	12	12	12	12	12	12
162	S35095	•	•	•	•	2	2	2	2	2
167	Y-29301	12	12	12	12	12	12	12	12	12
169	S21061	•	•	•	•	2	2	2	2	2
171	S15246	•	•	•	•	1	1	1	1	1
172	S15508	•	•	•	•	1	1	1	1	1
173	S21362	•	•	•	•	1	1	1	1	1
181	25030-73	1	1	1	1	1	1	1	1	1
181A	25070-95	1	1	1	1	1	1	1	1	1
184	25080-80	1	1	1	1	1	1	1	1	1
188	Y-12865	16	16	16	16	16	16	16	16	16
190	25020-83	•	•	•	•	1	1	1	1	1
	25020-84	1	1	1	1	•	•	•	•	•
191	25020-82	•	•	•	•	1	1	1	1	1
193	SP11-25	2	2	2	2	2	2	2	2	2

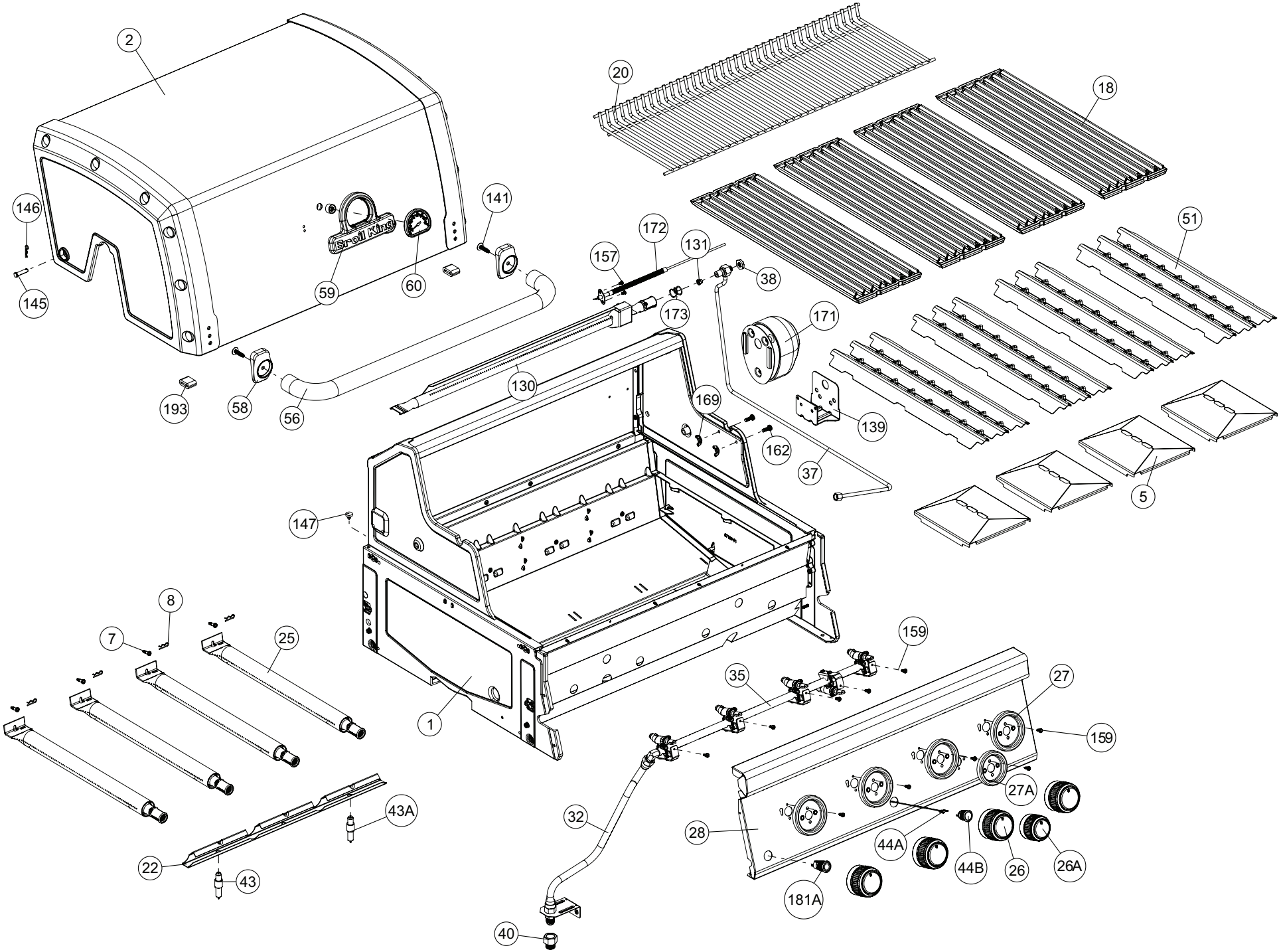
2
20
18
146
141
172
131
51
157
38
145
59
60
173
171
130
193
58
56
169
139
162
37
5
147
8
7
25
159
35
27
1
159
27A
43A
32
28
44A
44B
26
26A
22
43
181A
40

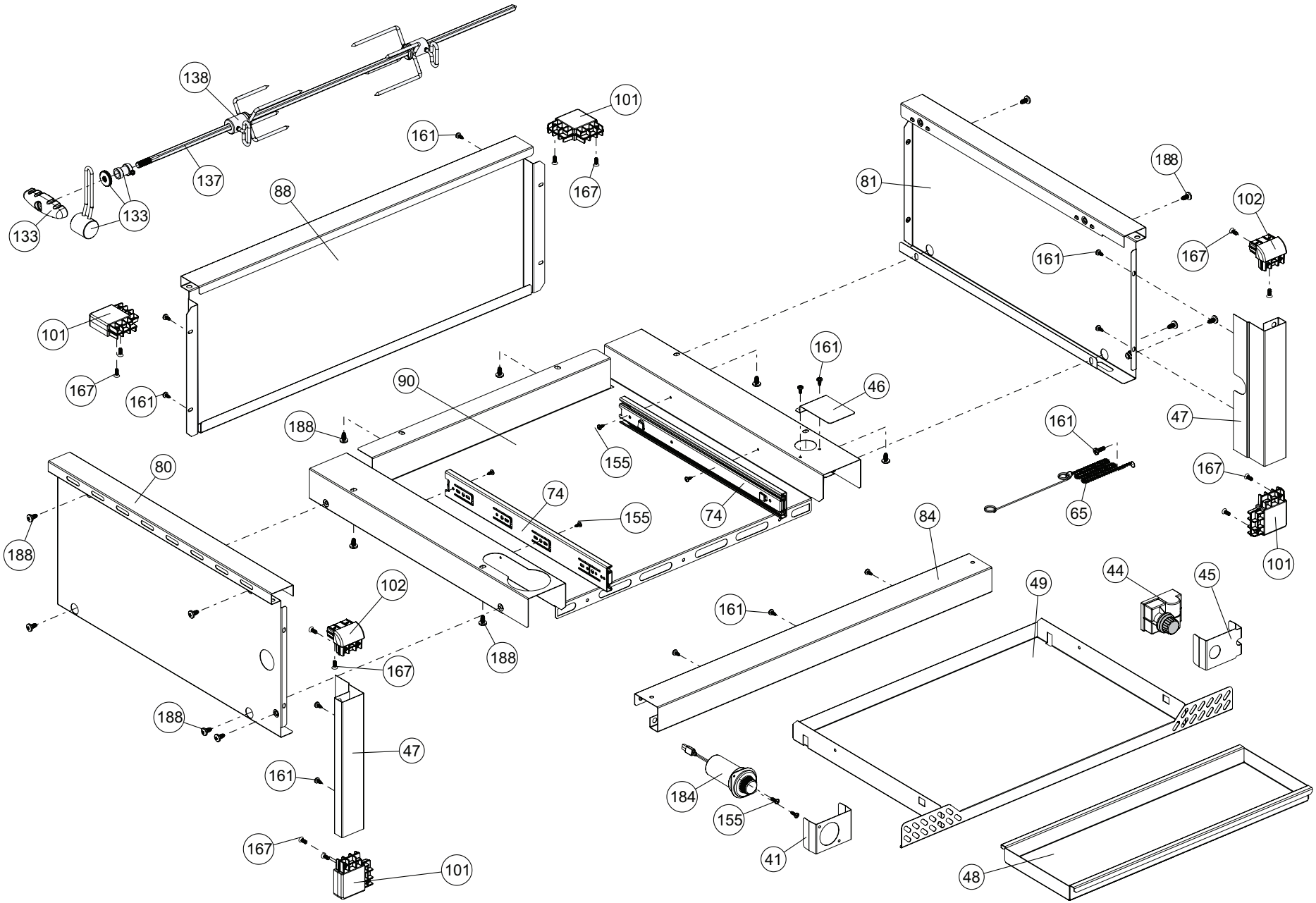
138
137
133
133
101
161
167
88
101
167
161
188
80
188
90
188
155
74
155
74
161
46
81
188
102
167
161
47
161
167
65
101
84
161
49
44
45
102
167
188
188
47
161
184
155
41
167
101
48

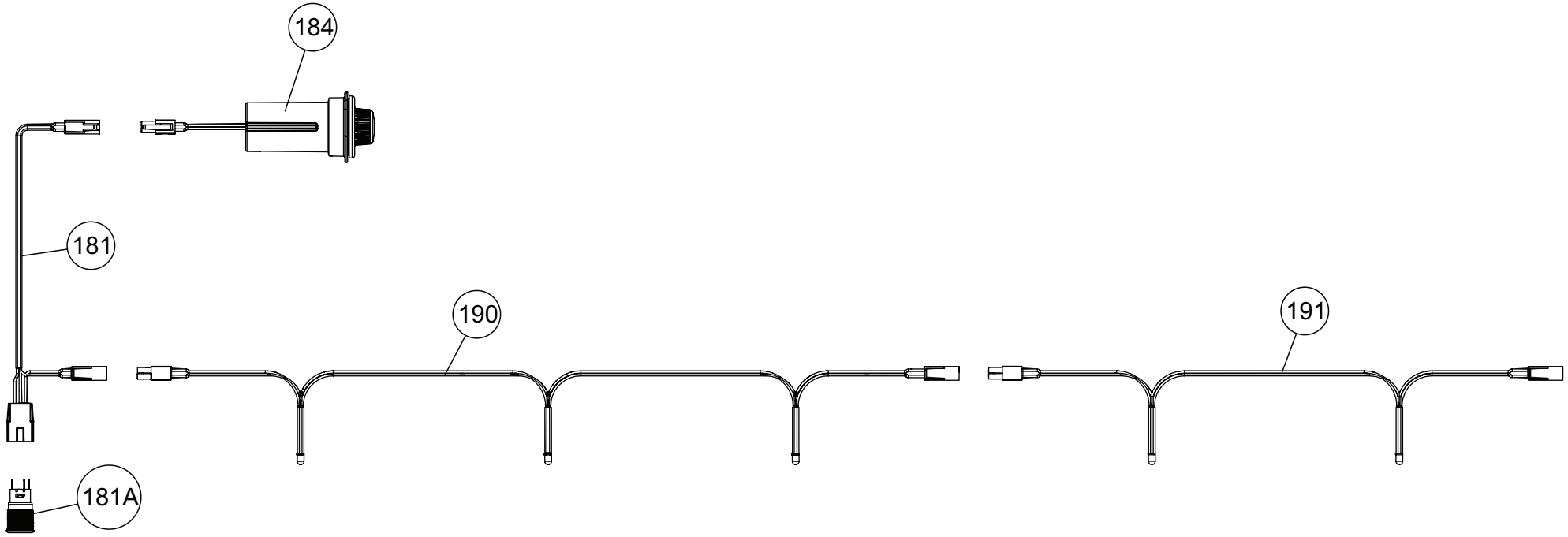
184
181
190
191
181A