Broîl Kîng®

Broîl Kîng®
REGAL 420
9856-52
9856-53
9856-53IL
9856-56

Broîl Kîng®
REGAL 470
8856-72
8856-73
8856-73IL
8856-76
8857-73

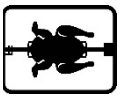

Onward Manufacturing Company Limited
Since 1906
585 Kumpf Drive
Waterloo, Ontario, Canada
N2V 1K3

70084-E71EU REV I 10/24

KEY #	ITEM #	9856-52	9856-53	9856-53IL	9856-56	8856-72	8856-73	8856-73IL	8856-76	8857-73
1	77005-003	1	1	1	1	1	1	1	1	1
2	86305-301	1	1	1	1	1	1	1	1	1
	86305-303	•	•	•	•	•	•	•	•	1
5	27249-904	4	4	4	4	4	4	4	4	4
7	Y-11544S	4	4	4	4	4	4	4	4	4
8	S21242	4	4	4	4	4	4	4	4	4
18	20005-281	4	4	4	4	4	4	4	4	4
20	22005-992	1	1	1	1	1	1	1	1	1
22	22025-903A	1	1	1	1	1	1	1	1	1
24	22051-91A	4	4	4	4	5	5	5	5	5
25	22929-103D	4	•	•	•	4	•	•	•	•
	22929-103LP	•	4	4	•	•	4	4	•	4
	22929-103NGE	•	•	•	4	•	•	•	4	•
26	22001-765A	4	4	4	4	4	4	4	4	4
26A	22001-665A	•	•	•	•	1	1	1	1	1
27	22002-264	4	4	4	4	4	4	4	4	4
27A	22001-164	•	•	•	•	1	1	1	1	1
28	22005-813	1	1	•	1	•	•	•	•	•
	22005-853	•	•	•	•	1	1	•	1	1
	22085-813IL	•	•	1	•	•	•	•	•	•
	22085-853IL	•	•	•	•	•	•	1	•	•
32	10111-19A	2	2	2	2	2	2	2	2	2
35	79005-012	1	•	•	•	•	•	•	•	•
	79005-013	•	1	1	•	•	•	•	•	•
	79005-016	•	•	•	1	•	•	•	•	•
	79005-052	•	•	•	•	1	•	•	•	•
	79005-053	•	•	•	•	•	1	1	•	1
	79005-056	•	•	•	•	•	•	•	1	•
38	Y-11990	•	•	•	•	1	1	1	1	1
40	10153-45	•	•	•	1	•	•	•	1	•
41	71039-903	1	1	1	1	1	1	1	1	1
43	10342-E22	1	1	1	1	1	1	1	1	1
43A	10342-E13	1	1	1	1	1	1	1	1	1
44	10342-42	1	1	1	1	•	•	•	•	•
	10342-43	•	•	•	•	1	1	1	1	1
44A	25070-93	1	1	1	1	1	1	1	1	1
44B	25070-925	1	1	1	1	1	1	1	1	1
45	72039-903	1	1	1	1	1	1	1	1	1
46	72049-603	1	1	1	1	1	1	1	1	1
47	71209-033	2	2	2	2	2	2	2	2	2
48	72055-007	1	1	1	1	1	1	1	1	1
49	71065-003RA	1	1	1	1	1	1	1	1	1
51	22009-103	4	4	4	4	4	4	4	4	4
56	24005-12A	1	1	1	1	1	1	1	1	1
58	54009-936	2	2	2	2	2	2	2	2	2
59	10081-BK630	1	1	1	1	1	1	1	1	1
60	10571-6	1	1	1	1	1	1	1	1	1
65	25005-000	1	1	1	1	1	1	1	1	1
74	Y-99101	2	2	2	2	2	2	2	2	2
80	71109-033R	1	1	1	1	1	1	1	1	1
81	71109-043R	1	1	1	1	1	1	1	1	1
84	70205-013	1	1	1	1	1	1	1	1	1

KEY #	ITEM #	9856-52	9856-53	9856-53IL	9856-56	8856-72	8856-73	8856-73IL	8856-76	8857-73
88	71305-023	1	1	1	1	1	1	1	1	1
90	71625-003	1	1	1	1	1	1	1	1	1
101	Y-12130	4	4	4	4	4	4	4	4	4
102	Y-12131	2	2	2	2	2	2	2	2	2
130	27905-354	•	•	•	•	1	1	1	1	1
133	S15278	•	•	•	•	1	1	1	1	1
137	S15256	•	•	•	•	1	1	1	1	1
138	S15287	•	•	•	•	2	2	2	2	2
139	20006-000	•	•	•	•	1	1	1	1	1
141	Y-11559	2	2	2	2	2	2	2	2	2
145	S21235	2	2	2	2	2	2	2	2	2
146	S21233	2	2	2	2	2	2	2	2	2
147	Y-11236	2	2	2	2	2	2	2	2	2
155	S21124	8	8	8	8	8	8	8	8	8
157	Y-12835	•	•	•	•	2	2	2	2	2
159	S21128S	8	8	8	8	10	10	10	10	10
161	Y-29304	12	12	12	12	12	12	12	12	12
162	S35095	•	•	•	•	2	2	2	2	2
167	Y-29301	12	12	12	12	12	12	12	12	12
169	S21061	•	•	•	•	2	2	2	2	2
171	S15246	•	•	•	•	1	1	1	1	1
172	S15508	•	•	•	•	1	1	1	1	1
173	S21362	•	•	•	•	1	1	1	1	1
179	Y-12855	2	2	2	2	2	2	2	2	2
181	25030-73	1	1	1	1	1	1	1	1	1
181A	25070-95	1	1	1	1	1	1	1	1	1
184	25080-80	1	1	1	1	1	1	1	1	1
188	Y-12865	16	16	16	16	16	16	16	16	16
189	25020-95	1	1	1	1	1	1	1	1	1
190	25020-77	•	•	•	•	•	•	1	1	1
	25020-84	1	1	1	1	1	1	•	•	•
191	25020-79	•	•	•	•	•	•	1	1	1
193	Y-11239	2	2	2	2	2	2	2	2	2

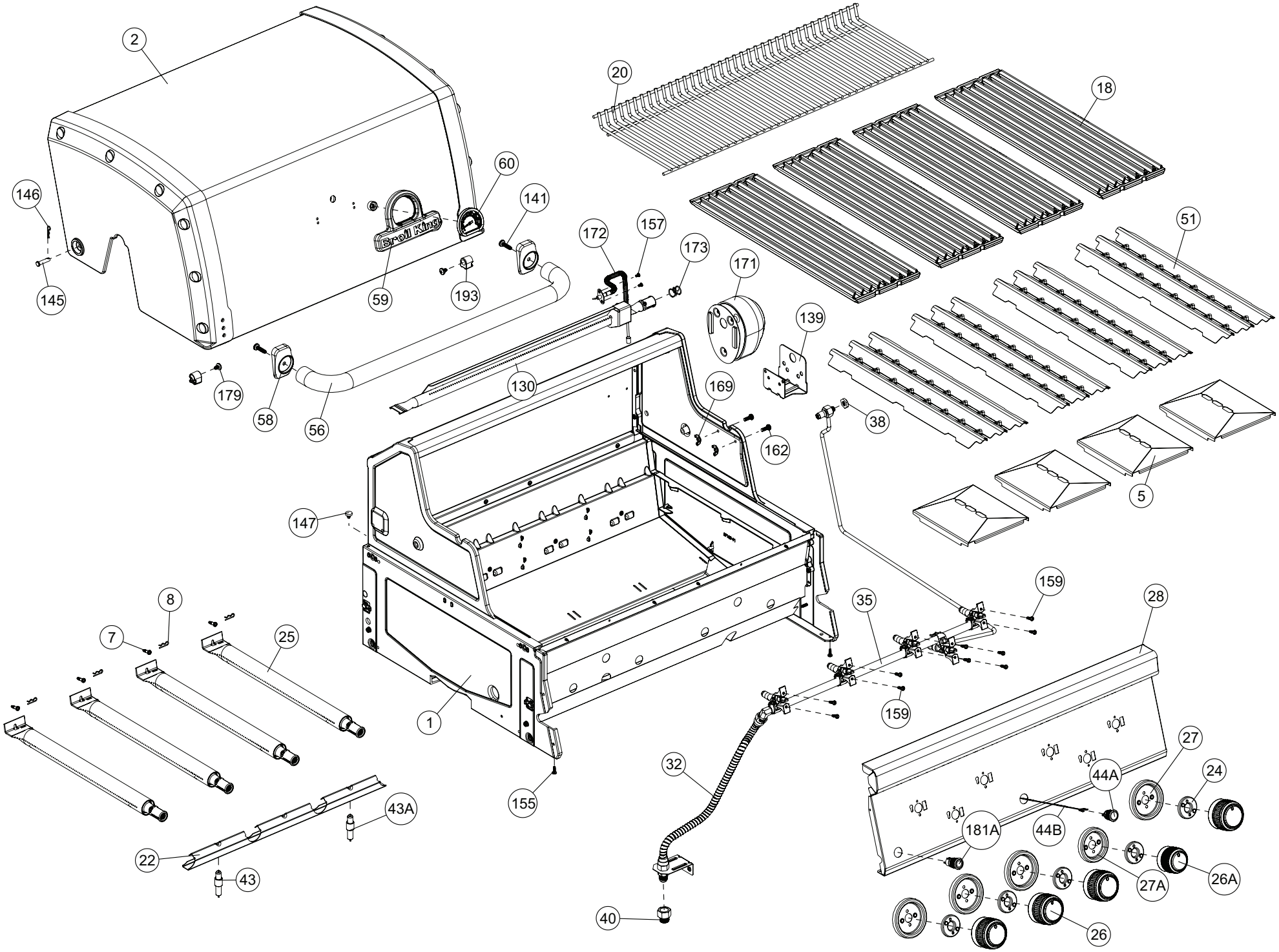
2
20
18
60
146
141
172
157
173
51
171
145
59
193
139
130
169
179
58
56
38
162
5
147
159
8
35
28
7
25
159
1
27
32
44A
24
155
43A
44B
181A
22
27A
26A
43
40
26

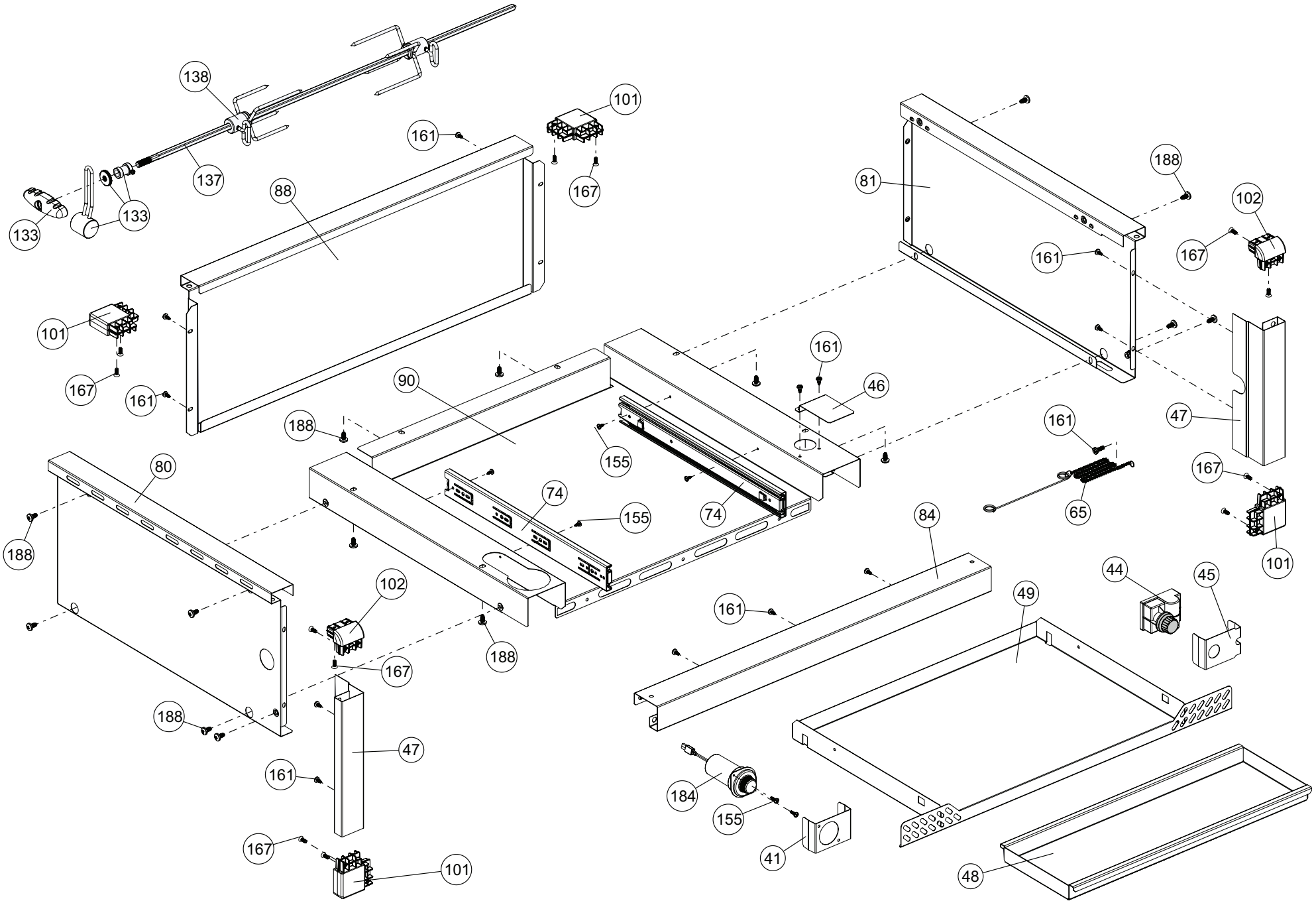
138
137
133
133
101
161
167
88
101
167
161
188
81
102
167
161
161
46
90
188
155
74
155
74
161
47
167
65
101
80
188
102
167
188
188
47
161
167
101
161
84
49
44
45
184
155
41
48

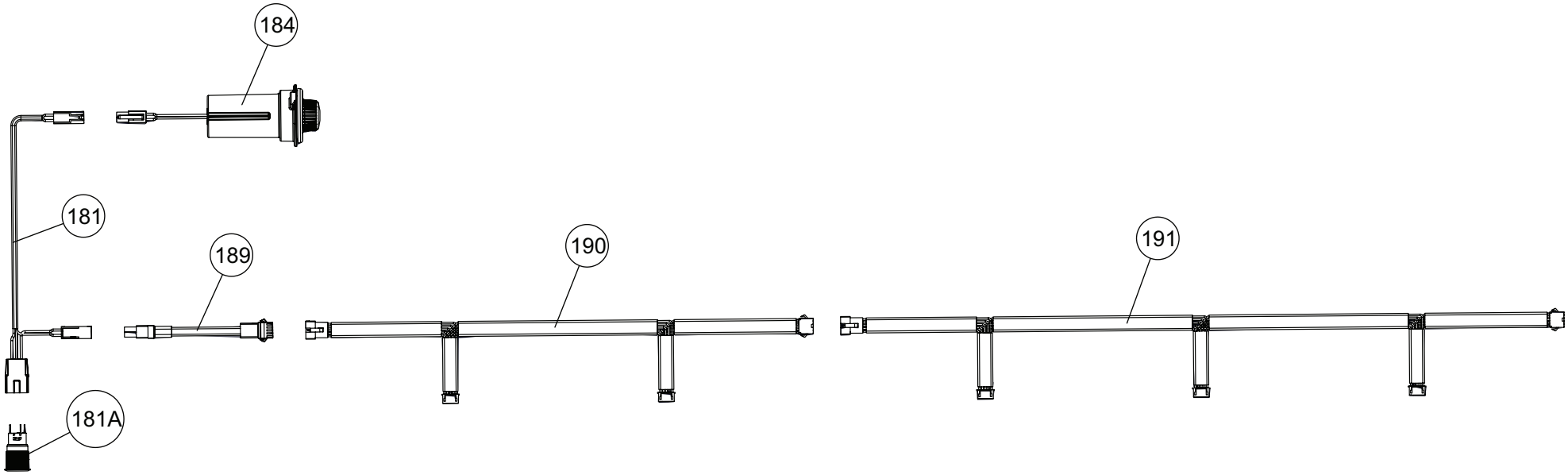
184
181
189
190
191
181A