Broîl Kîng®

Broîl Kîng®
CROWN 420
8652-52
8652-53

Broîl Kîng®
CROWN S 420
8653-52
8653-53

Broîl Kîng®
CROWN 440
8652-62
8652-63

Broîl Kîng®
CROWN S 440
8653-62
8653-63

Broîl Kîng®
CROWN 490
8652-82
8652-83

Broîl Kîng®
CROWN S 490
8653-82
8653-83

Onward Manufacturing Company Limited
Since 1906
585 Kumpf Drive
Waterloo, Ontario, Canada
N2V 1K3

50084-R70EU REV H 12/22

PARTS LIST / LISTE DES PIECES

KEY #	ITEM #	DESCRIPTION	8652-52	8652-53	8652-62	8652-63	8652-82	8652-83	8653-52	8653-53	8653-62	8653-63	8653-82	8653-83
1	52005-107	FIREBOX ASSEMBLY	1	1	1	1	1	1	1	1	1	1	1	1
2	56005-801	LID ASSEMBLY	1	1	1	1	1	1	•	•	•	•	•	•
	56005-804	LID ASSEMBLY	•	•	•	•	•	•	1	1	1	1	1	1
7	Y-11544S	SCREW - BURNER	4	4	4	4	4	4	4	4	4	4	4	4
8	S21242	BURNER CLIP	4	4	4	4	4	4	4	4	4	4	4	4
18	52001-981	COOKING GRID	4	4	4	4	4	4	4	4	4	4	4	4
20	52005-991	GRID - WARMING RACK	1	1	1	1	1	1	1	1	1	1	1	1
21	59805-012	CONTROL ASSEMBLY	1	•	•	•	•	•	1	•	•	•	•	•
	59805-013	CONTROL ASSEMBLY	•	1	•	•	•	•	•	1	•	•	•	•
	59805-032	CONTROL ASSEMBLY	•	•	1	•	•	•	•	•	1	•	•	•
	59805-033	CONTROL ASSEMBLY	•	•	•	1	•	•	•	•	•	1	•	•
	59805-072	CONTROL ASSEMBLY	•	•	•	•	1	•	•	•	•	•	1	•
	59805-073	CONTROL ASSEMBLY	•	•	•	•	•	1	•	•	•	•	•	1
22	22025-903A	COLLECTOR BOX	1	1	1	1	1	1	1	1	1	1	1	1
24	10111-16A	CONNECTOR HOSE	1	1	1	1	1	1	1	1	1	1	1	1
25	18631	BURNER	4	4	4	4	4	4	4	4	4	4	4	4
26	52002-298A	CONTROL KNOB	4	4	4	4	4	4	4	4	4	4	4	4
27	52001-298A	CONTROL KNOB	•	•	1	1	2	2	•	•	1	1	2	2
28	52025-124CRO	CONTROL COVER	1	1	•	•	•	•	1	1	•	•	•	•
	52025-244CRO	CONTROL COVER	•	•	1	1	•	•	•	•	1	1	•	•
	52025-304CRO	CONTROL COVER	•	•	•	•	1	1	•	•	•	•	1	1
31	52009-918	EDGE CAP - LH	1	1	1	1	1	1	1	1	1	1	1	1
32	52009-938	EDGE CAP - RH	1	1	1	1	1	1	1	1	1	1	1	1
34A	Y-11230	COTTER PIN	•	•	1	1	1	1	•	•	1	1	1	1
37	53139-908	SHELF BRACKET SUPPORT	4	4	4	4	4	4	4	4	4	4	4	4
38	Y-12620	SHELF LOCK CLIP	4	4	4	4	4	4	4	4	4	4	4	4
41	10342-E13	ELECTRODE	1	1	1	1	1	1	1	1	1	1	1	1
42	10342-E22	ELECTRODE	1	1	1	1	1	1	1	1	1	1	1	1
44	53005-001A	ELECTRONIC IGNITOR	1	1	•	•	•	•	1	1	•	•	•	•
	53005-003A	ELECTRONIC IGNITOR	•	•	1	1	•	•	•	•	1	1	•	•
	53005-007A	ELECTRONIC IGNITOR	•	•	•	•	1	1	•	•	•	•	1	1
44A	25070-925	WIRE - IGNITOR	1	1	1	1	1	1	1	1	1	1	1	1
44B	25070-931	BUTTON - IGNITOR	1	1	1	1	1	1	1	1	1	1	1	1
48	52004-007	DRIP PAN	1	1	1	1	1	1	1	1	1	1	1	1
49	51009-007	GREASE PAN	1	1	1	1	1	1	1	1	1	1	1	1
50	52060-101	GREASE RAIL	1	1	1	1	1	1	1	1	1	1	1	1
51	18431	FLAV-R-WAVE ®	4	4	4	4	4	4	4	4	4	4	4	4
52	52149-004	GREASE SHIELD	3	3	3	3	3	3	3	3	3	3	3	3

PARTS LIST / LISTE DES PIECES

KEY #	ITEM #	DESCRIPTION	8652-52	8652-53	8652-62	8652-63	8652-82	8652-83	8653-52	8653-53	8653-62	8653-63	8653-82	8653-83
56	24005-12A	HANDLE	1	1	1	1	1	1	1	1	1	1	1	1
58	24009-936	BEZEL	2	2	2	2	2	2	2	2	2	2	2	2
59	10081-BK630	NAMEPLATE	1	1	1	1	1	1	1	1	1	1	1	1
60	18013	HEAT INDICATOR	1	1	1	1	1	1	1	1	1	1	1	1
62	53409-148	SHELF END CAP	2	2	2	2	2	2	2	2	2	2	2	2
65	20005-000	MATCH LIGHT - STICK	1	1	1	1	1	1	1	1	1	1	1	1
68	51275-111A	DOOR	1	1	1	1	1	1	•	•	•	•	•	•
	51275-114A	DOOR	•	•	•	•	•	•	1	1	1	1	1	1
69	51275-131A	DOOR	1	1	1	1	1	1	•	•	•	•	•	•
	51275-134A	DOOR	•	•	•	•	•	•	1	1	1	1	1	1
70	21071-13	HANDLE	2	2	2	2	2	2	2	2	2	2	2	2
71	21070-13	BEZEL	4	4	4	4	4	4	4	4	4	4	4	4
78	56039-214A	MAGNET BRACKET	1	1	1	1	1	1	1	1	1	1	1	1
80	51189-101A	SIDE PANEL	2	2	2	2	2	2	2	2	2	2	2	2
87	Y-11793	NUT 1/4-20	4	4	4	4	4	4	4	4	4	4	4	4
88	21305-921	PANEL - REAR	1	1	1	1	1	1	1	1	1	1	1	1
90	51625-131	BASE	1	1	1	1	1	1	1	1	1	1	1	1
99	32001-151	CASTOR BRACKET CAP	4	4	4	4	4	4	4	4	4	4	4	4
100	51639-108	CASTOR BRACKET	2	2	2	2	2	2	2	2	2	2	2	2
102	10892-286	CASTOR	4	4	4	4	4	4	4	4	4	4	4	4
103	21039-301	TANK BRACKET	1	1	1	1	1	1	1	1	1	1	1	1
113	10342-T14	SIDE BURNER ELECTRODE	1	1	1	1	1	1	1	1	1	1	1	1
114	53109-111	SHELF - RIGHT	1	1	1	1	1	1	1	1	1	1	1	1
115	53109-111	SHELF - LEFT	1	1	•	•	•	•	1	1	•	•	•	•
	53109-151	SHELF - SB - LEFT	•	•	1	1	1	1	•	•	1	1	1	1
123	Y-12117	BUSHING	•	•	2	2	2	2	•	•	2	2	2	2
124	53004-271	SIDE BURNER BODY	•	•	1	1	1	1	•	•	1	1	1	1
125	53000-251	SIDE BURNER COVER	•	•	1	1	1	1	•	•	1	1	1	1
126	10390-E10D	SIDE BURNER	•	•	1	•	1	•	•	•	1	•	1	•
	10390-E10E	SIDE BURNER	•	•	•	1	•	1	•	•	•	1	•	1
128	53009-951	GRID	•	•	1	1	1	1	•	•	1	1	1	1
129	Y-11990	HEX NUT	•	•	•	•	1	1	•	•	•	•	1	1
130	27905-354	BURNER ROTISSERIE	•	•	•	•	1	1	•	•	•	•	1	1
133	S15278	ROTISSERIE HARDWARE	•	•	•	•	1	1	•	•	•	•	1	1
137	S15256	SPIT ROD	•	•	•	•	1	1	•	•	•	•	1	1
138	S15287	4 PRONG FORKS	•	•	•	•	2	2	•	•	•	•	2	2
139	20006-000	ROTISSERIE BRACKET	•	•	•	•	1	1	•	•	•	•	1	1
141	Y-11559	BOLT 1/4-20 X 1	2	2	2	2	2	2	2	2	2	2	2	2

PARTS LIST / LISTE DES PIECES

KEY #	ITEM #	DESCRIPTION	8652-52	8652-53	8652-62	8652-63	8652-82	8652-83	8653-52	8653-53	8653-62	8653-63	8653-82	8653-83
142	S21125	SCREW #8 X 1/2	2	2	2	2	2	2	2	2	2	2	2	2
145	S21235	HINGE PIN	2	2	2	2	2	2	2	2	2	2	2	2
146	S21233	HITCH PIN CLIP	2	2	2	2	2	2	2	2	2	2	2	2
147	Y-11231	LID BUMPER	4	4	4	4	4	4	4	4	4	4	4	4
148	10240-20	DOOR PIN	2	2	2	2	2	2	2	2	2	2	2	2
149	Y-11551	SHOULDER SCREW 1/4-20 X 1	2	2	2	2	2	2	2	2	2	2	2	2
150	Y-12124	DOOR PIN CAP	2	2	2	2	2	2	2	2	2	2	2	2
151	Y-12857	WASHER	4	4	4	4	4	4	4	4	4	4	4	4
152	Y-12229	MAGNET	1	1	1	1	1	1	1	1	1	1	1	1
153	Y-12223	MAGNET - PUSH IN	2	2	2	2	2	2	2	2	2	2	2	2
155	S21124	SCREW #8 X 1/2	4	4	4	4	4	4	4	4	4	4	4	4
157	Y-12835	SCREW #6-32 X 1/4	•	•	2	2	4	4	•	•	2	2	4	4
158	Y-12641	SCREW #8-32 X 1/2	•	•	2	2	2	2	•	•	2	2	2	2
159	S21127S	SCREW #8-32 X 7/16	8	8	10	10	12	12	8	8	10	10	12	12
160	Y-29304	SCREW #10-24 X 3/8	16	16	16	16	16	16	16	16	16	16	16	16
161	Y-12310	SCREW 1/4-20 X 3/4	12	12	12	12	12	12	12	12	12	12	12	12
162	S21084	SCREW #14 X 3/8	8	8	8	8	8	8	8	8	8	8	8	8
169	S21061	WING NUT	•	•	•	•	2	2	•	•	•	•	2	2
171	S15246	MOTOR	•	•	•	•	1	1	•	•	•	•	1	1
172	S15508	ELECTRODE	•	•	•	•	1	1	•	•	•	•	1	1
173	S21362	SPRING	•	•	•	•	1	1	•	•	•	•	1	1
180	S35095	SCREW #10-24 X 5/8	•	•	•	•	2	2	•	•	•	•	2	2
186	Y-12865	SCREW 1/4-20 X 3/4	14	14	14	14	14	14	14	14	14	14	14	14

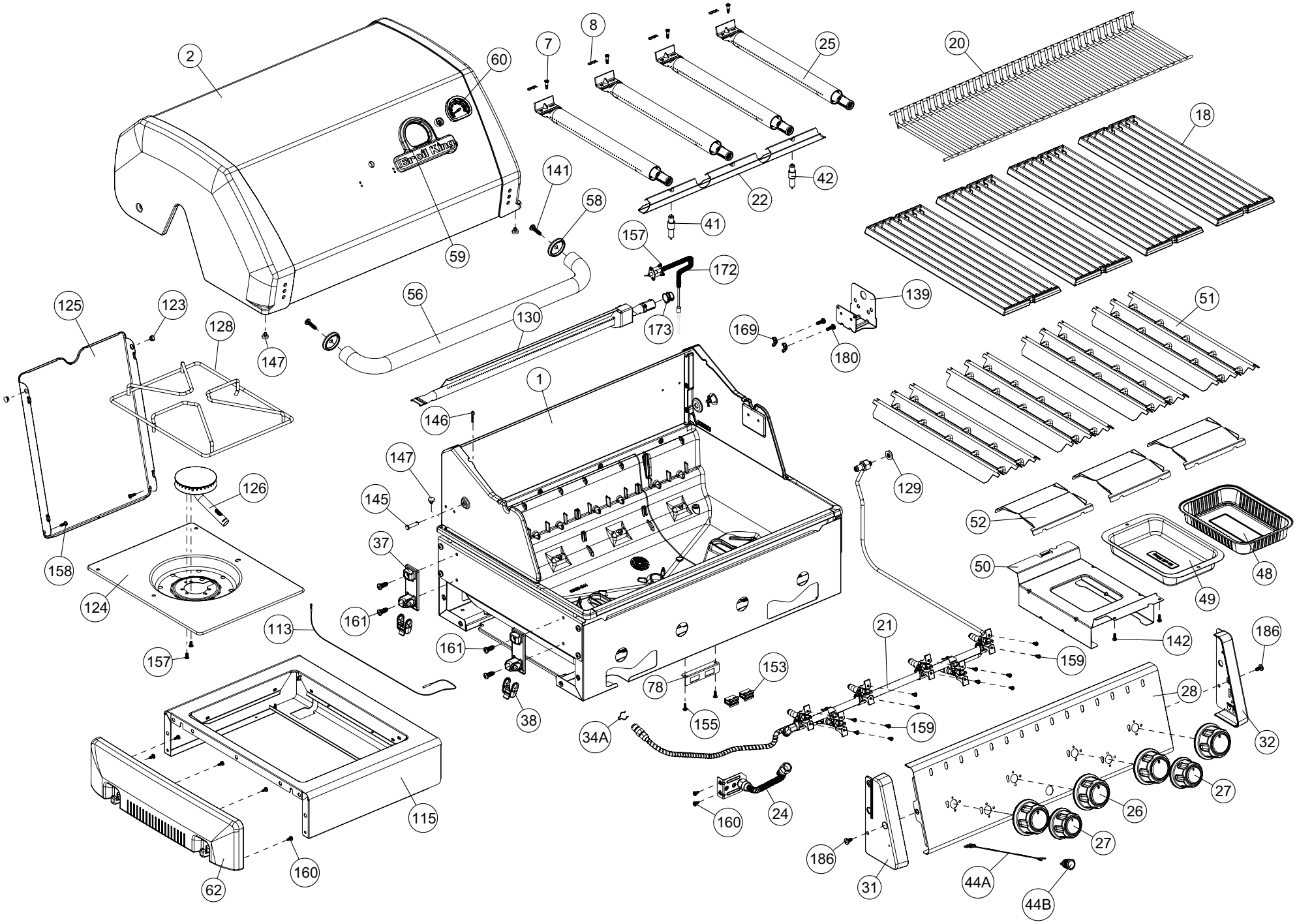
2
60
7
8
25
20
18
Broil King
59
141
58
22
42
41
157
172
139
51
125
123
128
56
130
173
169
180
147
1
146
147
145
126
129
52
48
37
50
49
158
124
161
113
161
21
142
186
159
157
78
153
28
38
34A
155
159
32
27
26
160
24
115
27
186
31
44A
44B
62
160

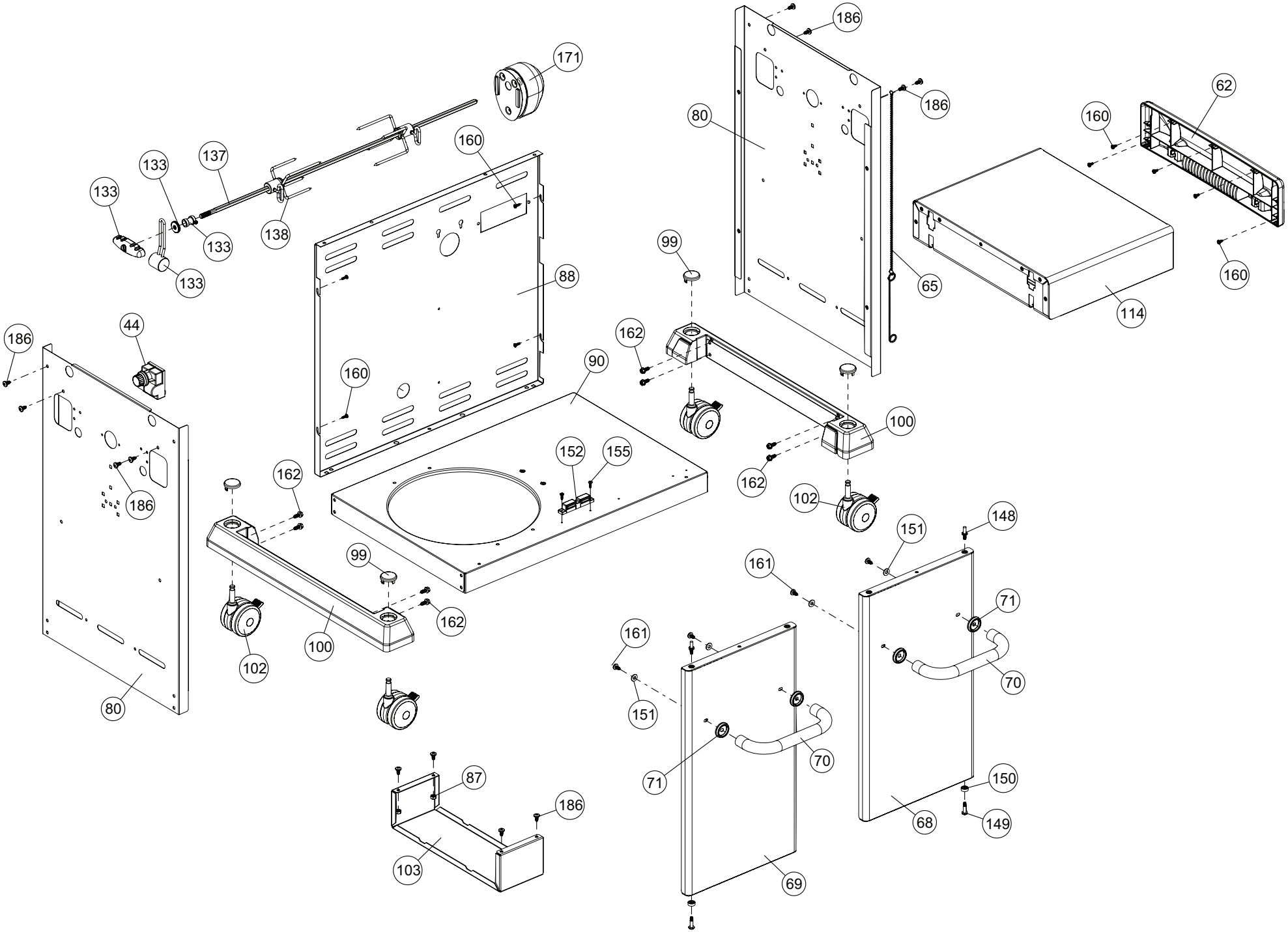
186
171
186
80
62
160
133
137
160
133
138
133
133
99
88
65
160
114
186
44
162
90
160
100
152
155
162
162
186
102
151
148
162
99
161
71
162
100
102
161
70
80
151
70
71
150
87
186
68
149
103
69