Broîl Kîng®

Broîl Kîng®

BARON 490 IR
8752-82IR
8752-83IR

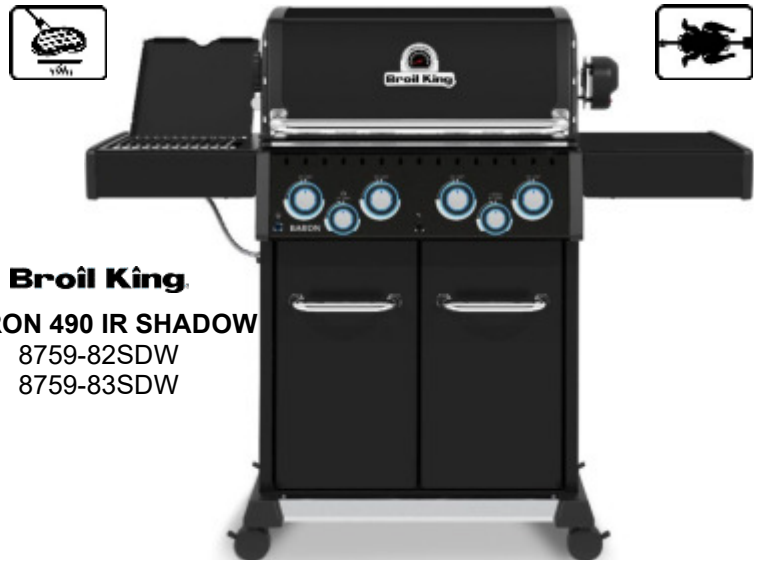

Broîl Kîng®

BARON 490 IR SHADOW
8759-82SDW
8759-83SDW

Broîl Kîng®

BARON S 440 IR
8759-62
8759-63

Broîl Kîng®

BARON S 490 IR
8759-82
8759-83
8759-83FRSP
8759-86

Onward Manufacturing Company Limited
Since 1906
565 Kumpf Drive
Waterloo, Ontario, Canada
N2V 1K3

50084-E71EU REV L 03/24

KEY #	ITEM #	8752-82	8752-83	8759-62	8759-63	8759-82	8759-83	8759-82SDW	8759-83SDW	8759-83FRSP	8759-86
1	52005-107	1	1	1	1	1	1	1	1	1	1
2	66005-301	1	1	•	•	•	•	1	1	•	•
	66005-304	•	•	1	1	1	1	•	•	1	1
7	Y-11544S	4	4	4	4	4	4	4	4	4	4
8	S21242	4	4	4	4	4	4	4	4	4	4
18	11241	4	4	4	4	4	4	4	4	2	4
19	52000-201	•	•	•	•	•	•	•	•	1	•
20	52005-992	1	1	1	1	1	1	1	1	1	1
21	59805-032IR	•	•	1	•	•	•	•	•	•	•
	59805-033IR	•	•	•	1	•	•	•	•	•	•
	59805-072IR	1	•	•	•	1	•	1	•	•	•
	59805-073IR	•	1	•	•	•	1	•	1	1	•
	59805-076IR	•	•	•	•	•	•	•	•	•	1
22	22025-903A	1	1	1	1	1	1	1	1	1	1
24	10111-16A	1	1	1	1	1	1	1	1	1	1
25	18631	4	4	4	4	4	4	4	4	4	4
26	22001-769	4	4	4	4	4	4	4	4	4	4
26A	22001-669	2	2	1	1	2	2	2	2	2	2
27	22002-264	4	4	4	4	4	4	4	4	4	4
27A	22001-164	2	2	1	1	2	2	2	2	2	2
28	52005-854	•	•	1	1	•	•	•	•	•	•
	52005-894	1	1	•	•	1	1	•	•	1	1
	52005-896	•	•	•	•	•	•	1	1	•	•
29	Y-12678	1	1	1	1	1	1	1	1	1	1
30	Y-12674	1	1	1	1	1	1	1	1	1	1
31	52009-918	1	1	1	1	1	1	1	1	1	1
32	52009-938	1	1	1	1	1	1	1	1	1	1
33	10153-93	1	1	1	1	1	1	1	1	1	1
37	53139-908	4	4	4	4	4	4	4	4	4	4
38	Y-12620	4	4	4	4	4	4	4	4	4	4
41	10342-E13	1	1	1	1	1	1	1	1	1	1
42	10342-E22	1	1	1	1	1	1	1	1	1	1
44	52005-003 A	•	•	1	1	•	•	•	•	•	•
	52005-007A	1	1	•	•	1	1	1	1	1	1
44A	25070-925	1	1	1	1	1	1	1	1	1	1
44B	25070-93	1	1	1	1	1	1	1	1	1	1
48	52004-007	1	1	1	1	1	1	1	1	1	1
49	51009-007	1	1	1	1	1	1	1	1	1	1
50	52060-101	1	1	1	1	1	1	1	1	1	1
51	18431	4	4	4	4	4	4	4	4	4	4
52	52149-004	3	3	3	3	3	3	3	3	3	3
56	24005-12A	1	1	1	1	1	1	1	1	1	1
58	54009-936	2	2	2	2	2	2	2	2	2	2

KEY #	ITEM #	8752-82	8752-83	8759-62	8759-63	8759-82	8759-83	8759-82SDW	8759-83SDW	8759-83FRSP	8759-86
59	10081-BK630	1	1	1	1	1	1	1	1	1	1
60	18013	1	1	1	1	1	1	1	1	1	1
62	53409-138	2	2	2	2	2	2	2	2	2	2
65	20005-000	1	1	1	1	1	1	1	1	1	1
68	51275-111A	1	1	•	•	•	•	1	1	•	•
	51275-114A	•	•	1	1	1	1	•	•	1	1
69	51275-131A	1	1	•	•	•	•	1	1	•	•
	51275-134A	•	•	1	1	1	1	•	•	1	1
70	21071-13	2	2	2	2	2	2	2	2	2	2
71	21070-13	4	4	4	4	4	4	2	2	4	4
78	56039-214A	1	1	1	1	1	1	1	1	1	1
80	51189-101A	2	2	2	2	2	2	2	2	2	2
82	51605-104	1	1	1	1	1	1	1	1	1	1
87	Y-11793	10	10	10	10	10	10	10	10	10	6
88	51385-201	1	1	1	1	1	1	1	1	1	1
90	51625-131	1	1	1	1	1	1	1	1	1	•
	51625-171	•	•	•	•	•	•	•	•	•	1
99	32001-151	4	4	4	4	4	4	4	4	4	4
100	51639-108	2	2	2	2	2	2	2	2	2	2
102	10892-286	4	4	4	4	4	4	4	4	4	4
103	21039-301	1	1	1	1	1	1	1	1	1	•
113	10342-T14	1	1	1	1	1	1	1	1	1	1
114	53150-611	•	•	•	•	•	•	1	1	•	•
	53150-614	1	1	1	1	1	1	•	•	1	1
115	53150-651	•	•	•	•	•	•	1	1	•	•
	53150-654	1	1	1	1	1	1	•	•	1	1
123	Y-12117	2	2	2	2	2	2	2	2	2	2
125	23000-251	•	•	•	•	•	•	1	1	•	•
	23000-253	1	1	1	1	1	1	•	•	1	1
126	18672	1	•	1	•	1	•	1	•	•	•
	18673	•	1	•	1	•	1	•	1	1	•
	18976	•	•	•	•	•	•	•	•	•	1
127	18670	1	1	1	1	1	1	1	1	1	1
128	23001-79	1	1	1	1	1	1	1	1	1	1
129	Y-11990	1	1	•	•	1	1	1	1	1	1
130	27905-354	1	1	•	•	1	1	1	1	1	1
133	S15278	1	1	•	•	1	1	1	1	1	1
137	S15256	1	1	•	•	1	1	1	1	1	1
138	S15287	2	2	•	•	2	2	2	2	2	2
139	20006-000	1	1	•	•	1	1	1	1	1	1
141	Y-11559	2	2	2	2	2	2	2	2	2	2
142	S21125	2	2	2	2	2	2	2	2	2	2
144	Y-12220	•	•	•	•	•	•	•	•	•	1

KEY #	ITEM #	8752-82	8752-83	8759-62	8759-63	8759-82	8759-83	8759-82SDW	8759-83SDW	8759-83FRSP	8759-86
145	S21235	2	2	2	2	2	2	2	2	2	2
146	S21233	2	2	2	2	2	2	2	2	2	2
147	Y-11231	4	4	4	4	4	4	4	4	4	4
148	10240-20	2	2	2	2	2	2	2	2	2	2
149	Y-11551	2	2	2	2	2	2	2	2	2	2
150	Y-12124	2	2	2	2	2	2	2	2	2	2
151	Y-12857	4	4	4	4	4	4	4	4	4	4
152	Y-12229	1	1	1	1	1	1	1	1	1	1
153	Y-12223	2	2	2	2	2	2	2	2	2	2
155	S21124	8	8	8	8	8	8	8	8	8	8
157	Y-12835	2	2	•	•	2	2	2	2	2	2
158	Y-12641	2	2	2	2	2	2	2	2	2	2
159	S21127S	12	12	10	10	12	12	12	12	12	12
160	Y-29304	10	10	10	10	10	10	10	10	10	10
161	Y-12310	12	12	12	12	12	12	12	12	12	12
162	S21084	8	8	8	8	8	8	8	8	8	8
167	Y-11981	6	6	6	6	6	6	6	6	6	6
169	S21061	2	2	•	•	2	2	2	2	2	2
171	S15246	1	1	•	•	1	1	1	1	1	1
172	S15508	1	1	•	•	1	1	1	1	1	1
173	S21362	1	1	•	•	1	1	1	1	1	1
180	S35095	2	2	•	•	2	2	2	2	2	2
181	25030-73	1	1	1	1	1	1	1	1	1	1
181A	25070-95	1	1	1	1	1	1	1	1	1	1
184	25080-80	1	1	1	1	1	1	1	1	1	1
186	Y-12865	14	14	14	14	14	14	14	14	14	10
190	25020-83	•	•	1	1	•	•	•	•	•	•
	25020-84	1	1	•	•	1	1	1	1	1	1
191	25020-82	1	1	1	1	1	1	1	1	1	1

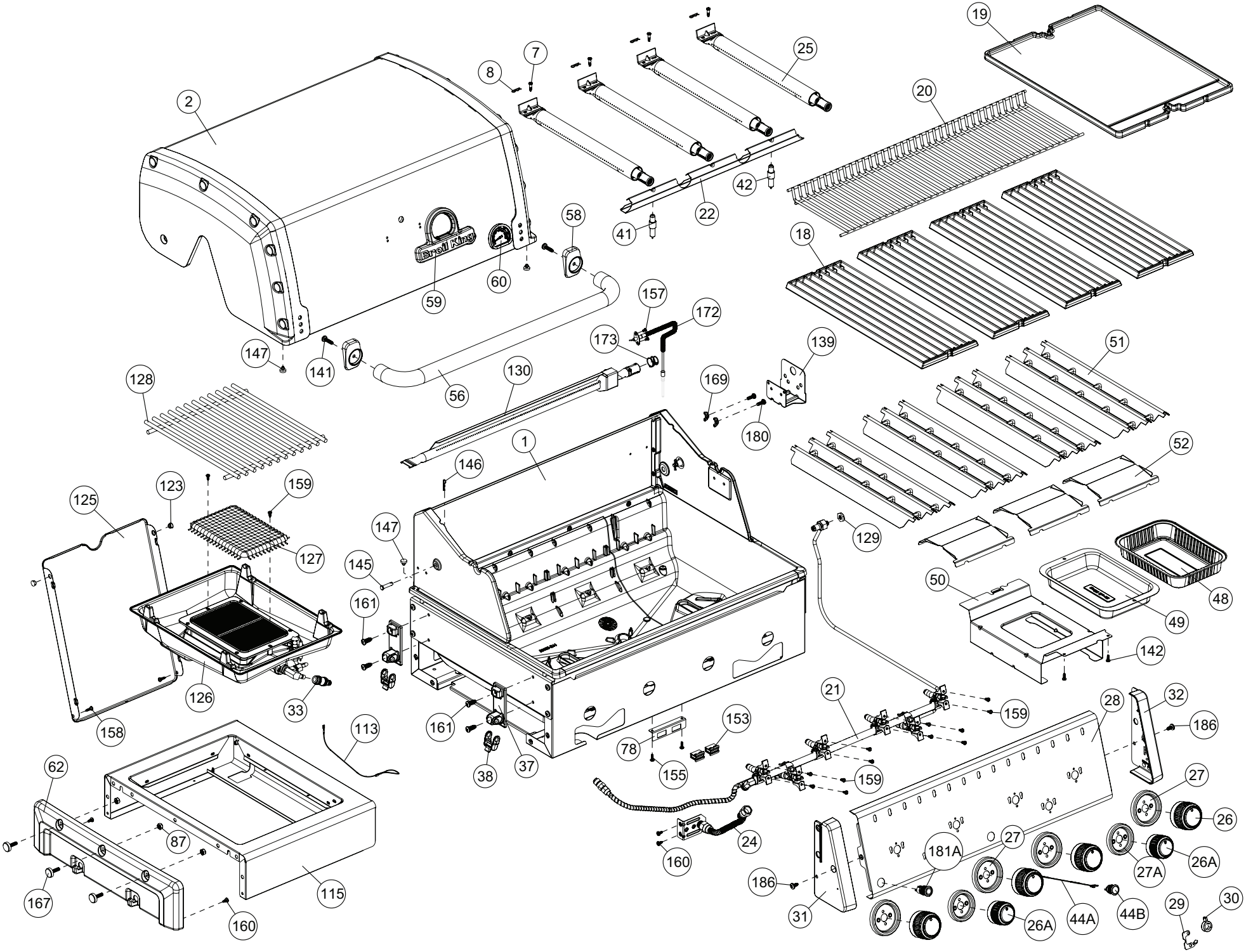
19
25
7
8
2
20
42
22
41
58
18
59
60
157
172
173
147
141
56
130
139
51
128
169
180
1
146
52
123
159
125
147
127
129
145
161
50
48
49
142
126
33
158
113
161
153
21
159
28
32
186
78
155
37
38
62
159
27
26
24
87
181A
27
26A
27A
160
167
115
160
186
31
44A
44B
29
30
26A

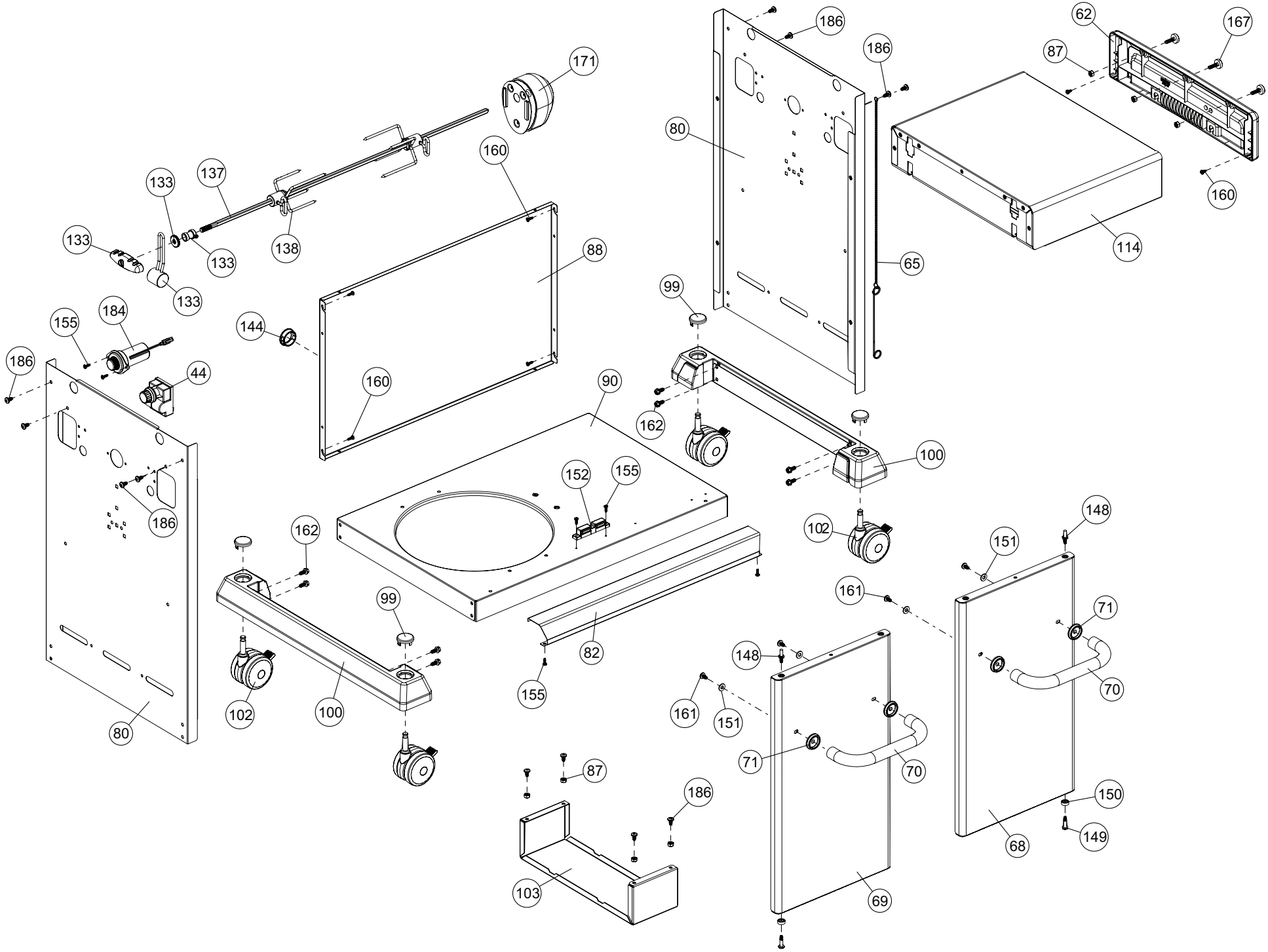
186
62
167
87
186
171
80
160
133
137
133
138
133
133
133
88
65
114
160
99
155
184
144
186
44
160
90
162
100
152
155
186
162
148
102
151
161
71
99
82
148
70
155
161
151
102
100
80
71
70
87
186
150
149
68
103
69

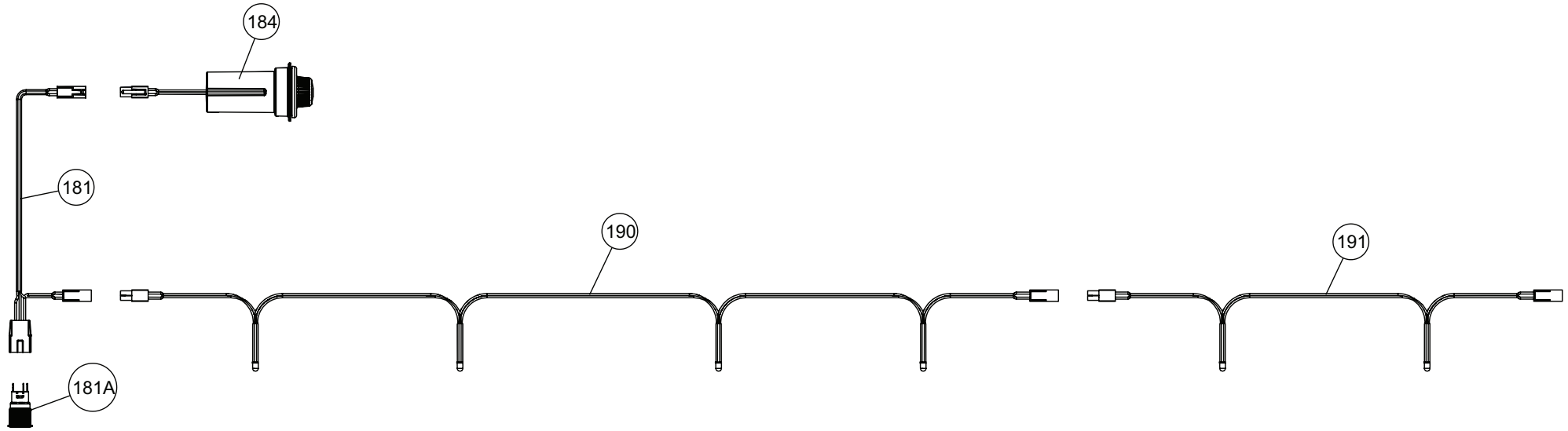
184
181
190
191
181A